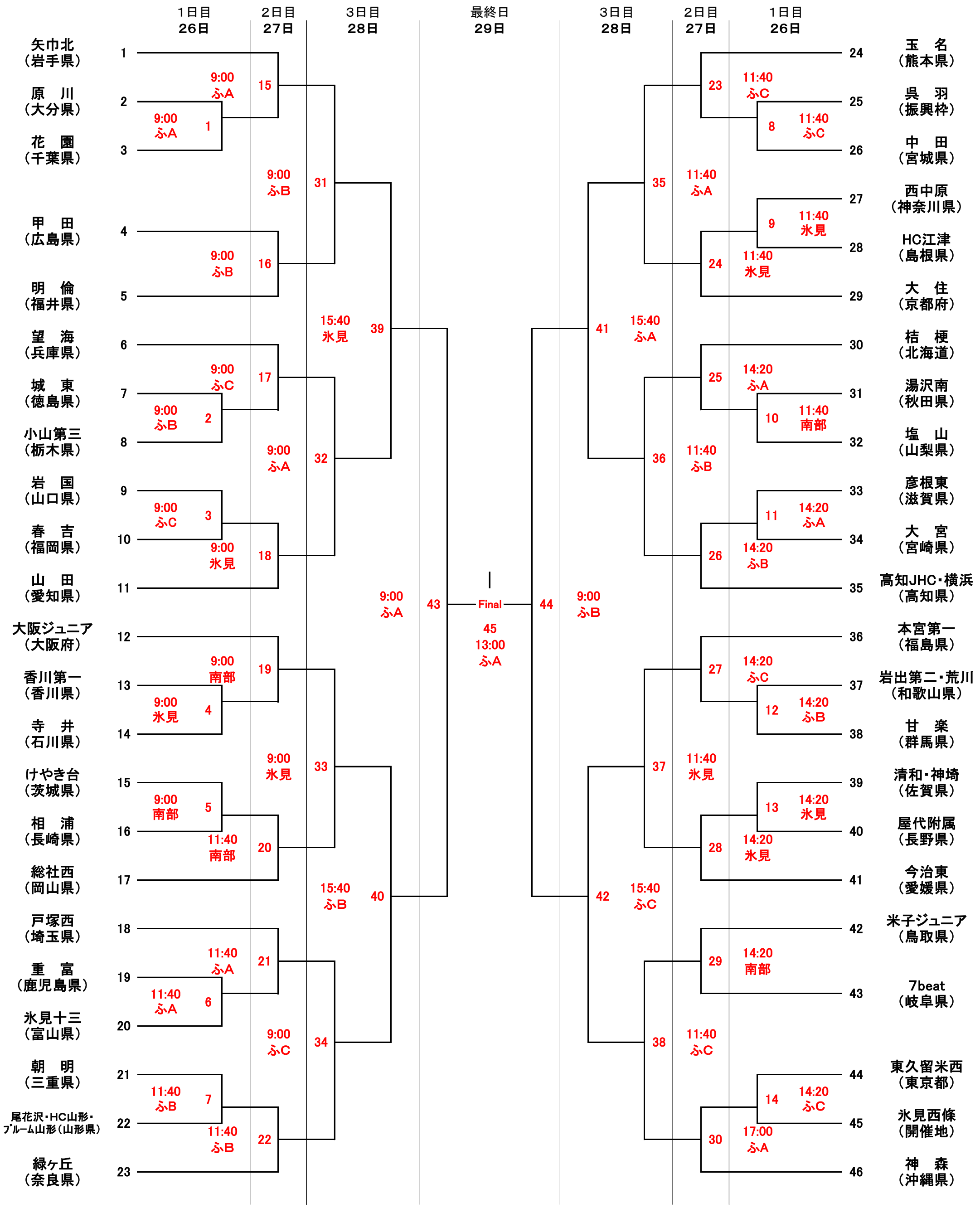第15回春の全国中学生ハンドボール選手権大会組合せ　女子トーナメント表（46チーム）