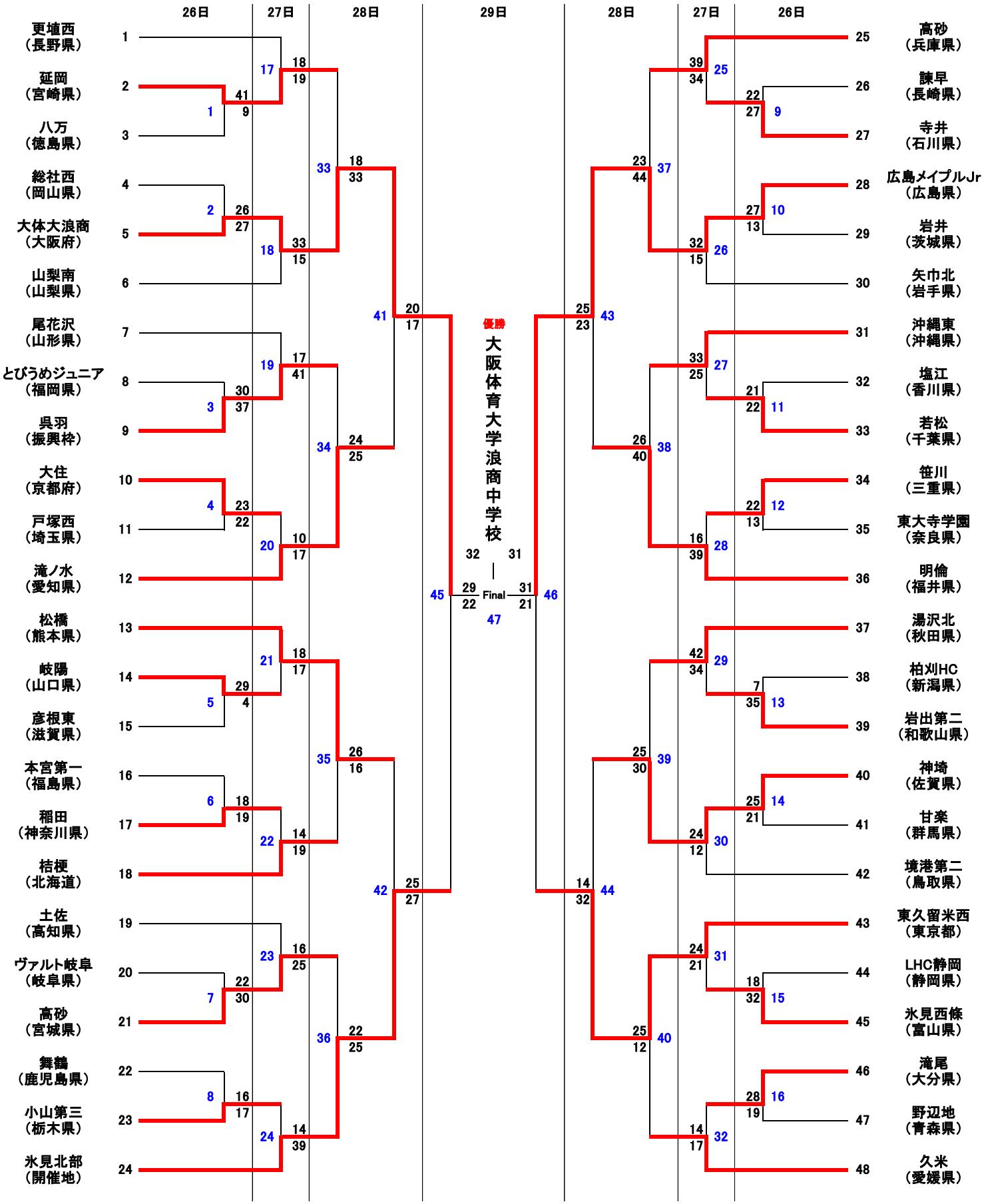第12回春の全国中学生ハンドボール選手権大会勝ち上がり表（男子）